# MS 22-L

INDEX

*Tour automatique CNC multibroches*
*avec fonction de tournage longitudinal*

*better.**parts.faster.***

# La nouvelle INDEX MS22-L.

**Le tour automatique multibroches pour le tournage longitudinal productif.**

Grâce au dispositif poupée mobile du tout nouveau tour multibroche INDEX MS22-L, il est désormais possible de produire de manière productive, sur tour multibroche, des pièces typiques de poupée mobile. La base de ce nouveau tour repose sur la fiabilité bien connue du tour INDEX MS22. Grâce à l'utilisation parallèle de jusqu'à 11 outils (2 arêtes de coupe par broche) sur les 6 broches d'usinage, le tour MS22-L fait partie des solutions les plus productives dans le monde pour la réalisation de pièces de tournage longitudinal de tous types. De plus, une broche synchrone permet l'usinage arrière avec jusqu'à 6 outils (dont 2 entraînés).

**Le concept de la machine**

- Structure compacte ouverte à l'avant
- 6 motobroches ultraprécises
- Passage de barres de 5 mm à 22 mm
- Longueur de pièce jusqu'à 200 mm
- 2 supports d'outils par broche d'usinage
- Broche synchrone pivotante intégrée pour l'usinage arrière et la dépose en douceur des pièces finies sur le convoyeur
- Large gamme de possibilités d'usinage grâce aux axes C et Y
- Utilisation d'outils entraînés (par ex. : fraisages)
- Avec iXpanel-i4.0 ready (sur la base de Siemens S840D sl)

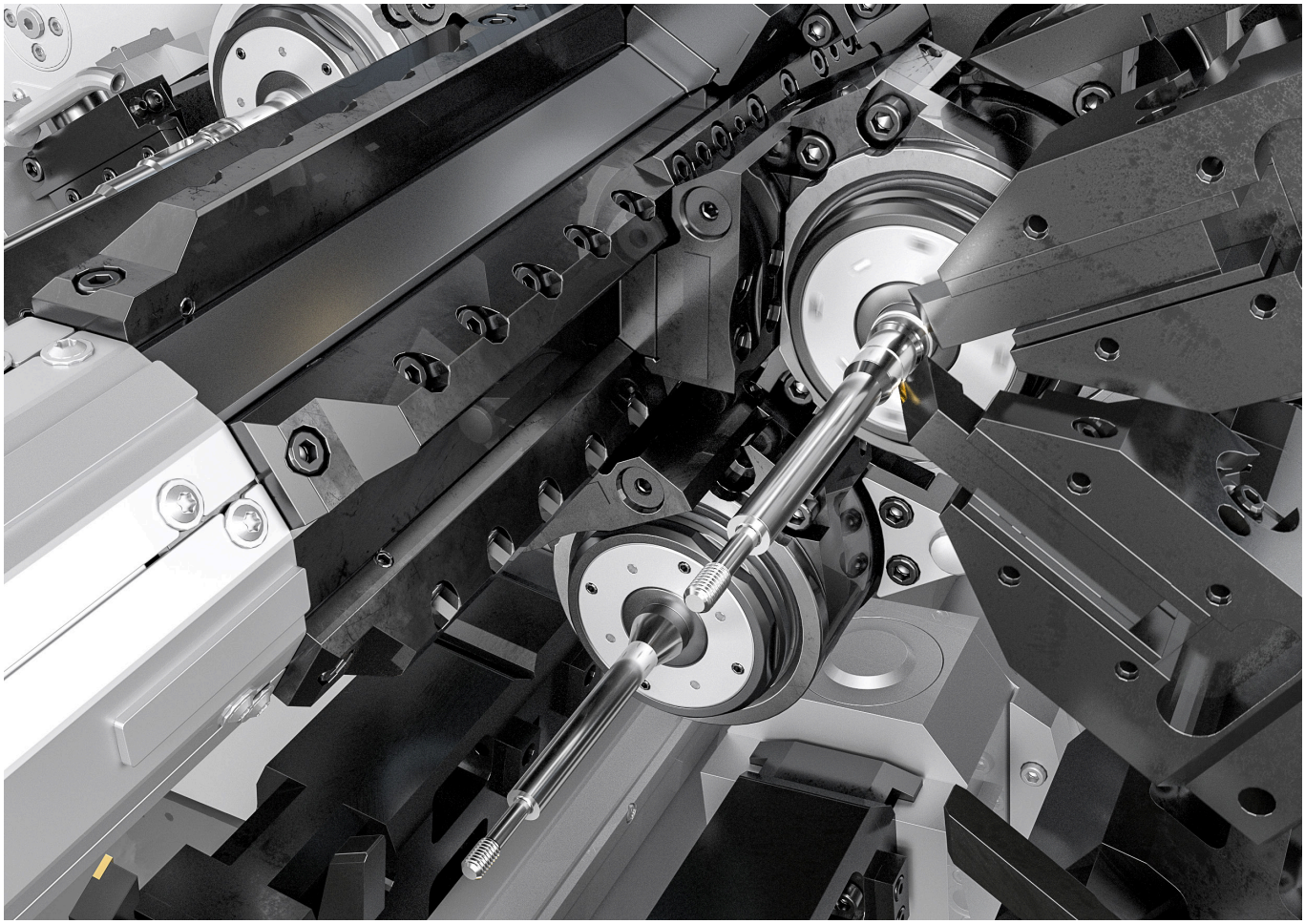

# Principe du tournage longitudinal

**Le bloc de guidage, installé au centre sur le tambour porte-broche, est le cœur du nouveau dispositif de tournage longitudinal, six douilles de tournage longitudinal se déplacent sur ce bloc.**

- Bloc de guidage massif avec 6 glissières hydrodynamiques ultra-précises pour une précision d'usinage maximale
- Module de douille de guidage à roulements à billes avec pince de guidage à double cône et pression programmables
- Pendant le tournage longitudinal, l module de douille de guidage est déplacé vers la broche d'usinage par un support d'outils

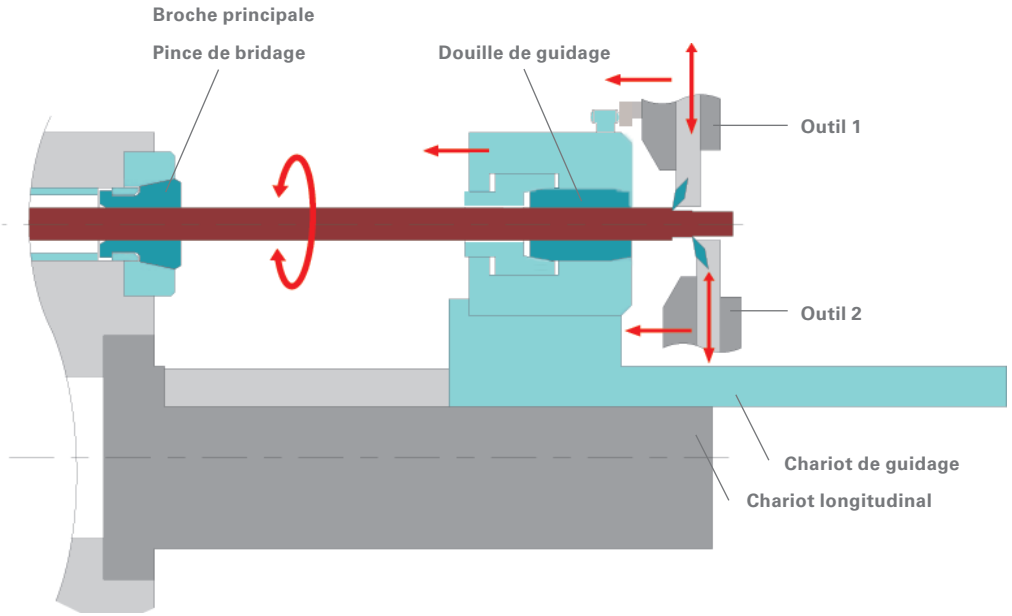


# Gamme des pièces

Le tour MS22-L permet d'usiner des pièces avec un diamètre de 5 à 22 mm et une longueur de tournage de jusqu'à 200 mm. La gamme des pièces comprend des pièces de tous les secteurs industriels, par ex. les éléments d'injection, les arbres, les pistons pour l'industrie automobile et la construction mécanique, mais aussi des implants et des instruments médicaux, ainsi que des pièces d'entraînements électriques.

Vanne-pilote

| Dimensions, en mm | Ø 18 x 120 |
|---|---|
| Matériau | 1.4305 |

Arbre d'entraînement

| Dimensions, en mm | Ø 14 x 100 |
|---|---|
| Matériau | 1.4305 |

Vis médicale

| Dimensions, en mm | Ø 11 x 64 |
|---|---|
| Matériau | Titan |

Arbre

| Dimensions, en mm | Ø 16 x 180 |
|---|---|
| Matériau | 1.4305 |

**Un seul tour INDEX MS22-L peut produire un nombre de pièces équivalent à la production réalisée sur 6 tours à poupée mobile CNC.**
L'avantage de la technique multibroches est évident : il suffit d'une seule manipulation, d'un seul traitement de liquide de coupe, tout en économisant l'énergie et le personnel.

# Caractéristiques techniques

| **Broches d'usinage** | | **6** |
|---|---|---|
| Longueur de tournage | mm | 200 |
| Diamètre max. des barres | mm | 22 |
| Vitesse de rotation | $min^{-1}$ | 7500 |
| **Support d'outils** | | **11** |
| Course de chariot X | mm | 62 |
| Course de chariot Z | mm | 85 |

| **Broche synchrone** | | **1** |
|---|---|---|
| Course de chariot Z | mm | 120 |
| Vitesse de rotation | $min^{-1}$ | max. 10.000 |
| Nombre d'outils pour l'usinage arrière des pièces | | 6 |
| dont entraînés | | 2 |

| **Module de douille de guidage** | | |
|---|---|---|
| Course de déplacement | mm | > 200 |

| **Dimensions, masse et puissances connectées** (pour un équipement max., sans guidage des barres ni magasin embarreur) | | |
|---|---|---|
| Poids | kg | env. 5700 |
| Longueur | mm | 3330 |
| Largeur | mm | 1830 |
| Hauteur | mm | 2854 |
| Puissance connectée | | 62 kW, 75 kVA, 105 A, 400 V, 50/60 Hz |

04.18 AD Printed in Germany Technische Änderungen vorbehalten

*better.parts.**faster.***

**INDEX-Werke GmbH & Co. KG**
**Hahn & Tessky**
Plochinger Straße 92
73730 Esslingen

Tel. +49 711 3191-0
Fax +49 711 3191-587
info@index-werke.de
www.index-werke.de